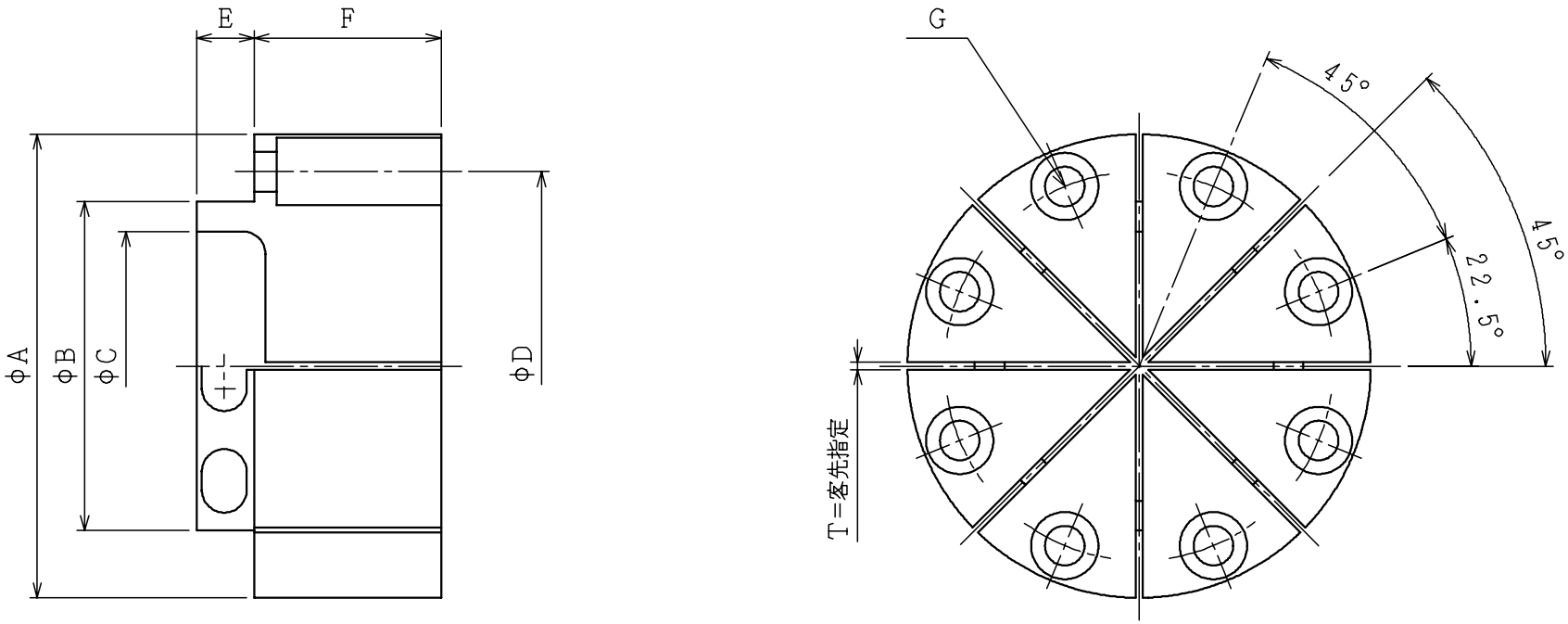

型　式	寸　法						
	A	B	C	D	E	F	G
SDR－3－(★)	Φ41	Φ25	Φ21	Φ31.5	7.7	20, 25 30, 35 40mm	M4ボルト穴
SUR－4－(★)	Φ62	Φ44	Φ36	Φ52	5.7		M5ボルト穴
SDR－4S－(★)	Φ50	Φ35	Φ29	Φ42.5	7.7		
SDR－4－(★)	Φ62	Φ44	Φ36	Φ52	7.7		
SDR－4／5－(★)	Φ62	Φ44	Φ36	Φ52	5.7		
SDR－6－(★)	Φ90	Φ55	Φ47	Φ72.5	7.5		M6ボルト穴

設計	検図	承認	機種	DIA, UFO標準爪			品名	各種標準爪	
			材質	SNCM439	処理	調質 HRC35°	部番	T－000	
・・	・・	・・							
投影	3角法	尺度	1／1	個数	1台	日付	年 月 日	世田谷精機㈱	